POLAR

GENERATORI DI CORRENTE

COD. 67165 MOD. H3750i1Z

GENERATORE DI CORRENTE INVERTER 3kW 4 TEMPI

MANUALE D'USO E MANUTENZIONE - ISTRUZIONI ORIGINALI
Leggere attentamente il manuale di istruzioni prima di utilizzare il prodotto. Conservare per consultazioni future.

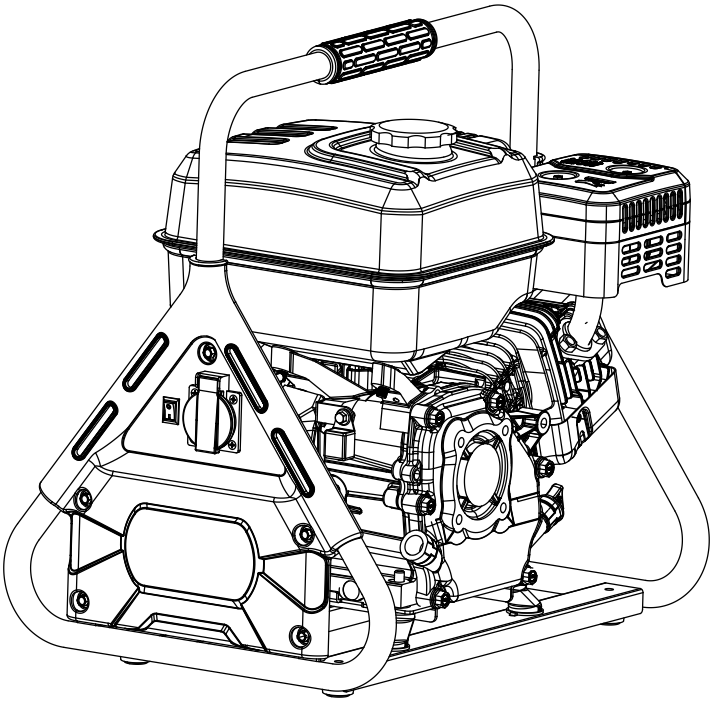

Le immagini riportate in questo manuale hanno solo scopo illustrativo.
Vinco Srl si riserva di apportare modifiche alle caratteristiche dei prodotti senza preavviso.

Gentile Cliente,
grazie per avere scelto un prodotto Polar.

I nostri prodotti sono costruiti con i più elevati standard qualitativi per permettere una esperienza di uso semplice, piacevole e sicura.

Sia che i nostri prodotti vengano utilizzati per i tuoi hobby, sia che l'utilizzo sia più frequente, ti preghiamo di spendere qualche momento nella lettura di questo libretto di istruzioni.

Le informazioni che seguono sono molto importanti sia per la Tua sicurezza, sia per utilizzare al meglio il prodotto nel tempo.

Se avessi bisogno di qualche chiarimento o consiglio, non esitare a contattarci ai recapiti che trovi in fondo a questo libretto: saremo felici di aiutarti e risolvere qualsiasi genere di problema grazie ai nostri tecnici specializzati.

Grazie per la preferenza!

POLAR
GENERATORI DI CORRENTE

POLAR
Marchio registrato Vinco Srl

Avviso di sicurezza

La sicurezza personale e patrimoniale tua e degli altri è molto importante. Ti preghiamo di leggere attentamente le avvertenze di sicurezza estremamente importanti riportate nel manuale e sull'etichetta del gruppo elettrogeno.

Gli avvisi di sicurezza possono avvisarti di potenziali pericoli che potrebbero danneggiare te e gli altri.

C'è uno di questi tre simboli: "DANGER (pericolo)", "WARNING (avvertimento)", "NOTICE (avviso)" davanti all'avviso di sicurezza. Dettagli come di seguito:

DANGER

Se non segui le istruzioni, la tua vita sarà in pericolo o potresti riportare gravi lesioni.

WARNING

Se non segui le istruzioni, la tua vita sarà in pericolo o potresti riportare gravi lesioni.

NOTICE

Se non si seguono le istruzioni, si rischiano leggere lesioni.

Se non si seguono le istruzioni, il gruppo elettrogeno e altri beni potrebbero subire danni.

CONTENUTO

Avviso di sicurezza .....
CONTENUTO .....
1. Istruzioni di sicurezza.....
1.1 Specifiche di sicurezza.....
1.2 Richieste speciali .....
2. Identificazione dei componenti .....
2.1 Componenti Caratteristica .....
2.2 Pannello di controllo .....
2.3 Tipo e numero di serie .....
3. Sistema di controllo .....
3.1 Interruttore.....
3.2 Maniglia della valvola di strozzamento .....
4. Preparazione .....
4.1 Olio combustibile.....
4.2 Olio motore .....
4.3 Avviamento a strappo .....
4.4 Terminale di messa a terra.....
5. Utilizzo del generatore .....
5.1 Collegare all'alimentazione elettrica domestica.....
5.2 Messa terra del generatore.....
5.3 Corrente alternata .....
5.4 Utilizzo in aree ad alta quota.....
5.5 Uso in parallelo .....

6. Avviamento del generatore .....
6.1 Avviamento a strappo.....
7. Fermare il generatore .....
8. Manutenzione .....
8.1 Sostituire l'olio motore .....
8.2 Manutenzione del filtro dell'aria .....
8.3 Candela .....
9. Conservazione .....
10. Risoluzione dei problemi .....
11. Schema elettrico.....
12. Specifiche tecniche .....

1. Istruzioni di sicurezza

1.1 Specifiche di sicurezza

Si prega di leggere attentamente il manuale prima di utilizzare il generatore. Conoscere a fondo le procedure di sicurezza per l'uso dei generatori può aiutare a evitare incidenti.

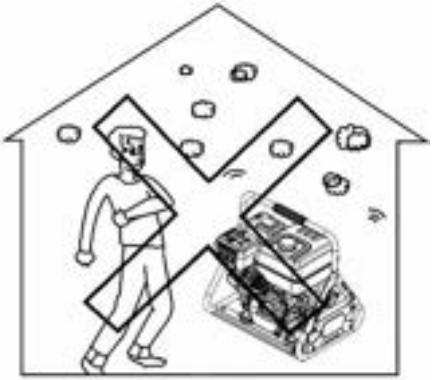	
Non utilizzarlo in ambienti chiusi.	Non utilizzarlo in ambienti umidi.
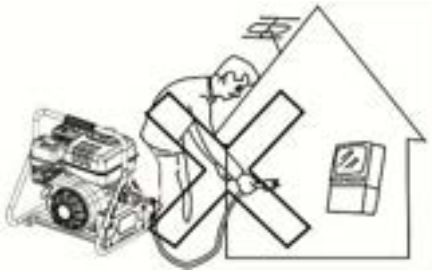	
Non collegare direttamente alla rete domestica	Non fumare durante l'aggiunta di olio combustibile.

Non rovesciare il carburante durante il rifornimento.	Si prega di interrompere la corsa prima di fare rifornimento.
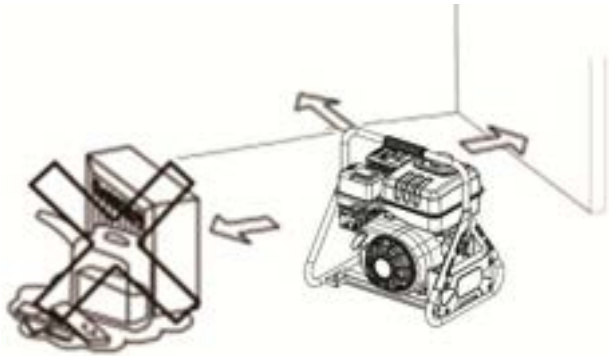	
Si prega di rimuovere i materiali combustibili ad almeno 1 m di distanza.	

1.2 Richieste speciali

- Le apparecchiature elettriche comprendono fili e spine non esposti.
- L'interruttore di protezione deve essere abbinato al generatore. I parametri e le prestazioni dell'applicazione devono essere perfettamente compatibili in caso di modifica.
- Mettere a terra bene prima dell'uso.
- Se è necessario un cavo di prolunga, questo deve soddisfare i requisiti indicati di seguito: 4 mm2, lunghezza non superiore a 100 m.

2. Identificazione dei componenti

2.1 Componenti Caratteristica

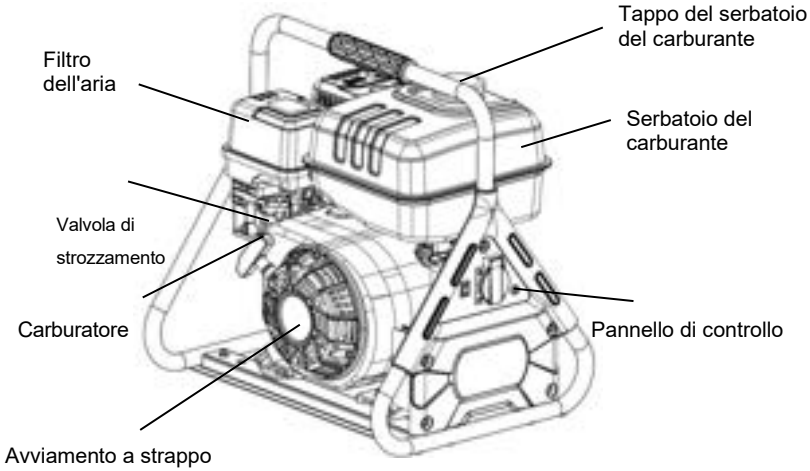

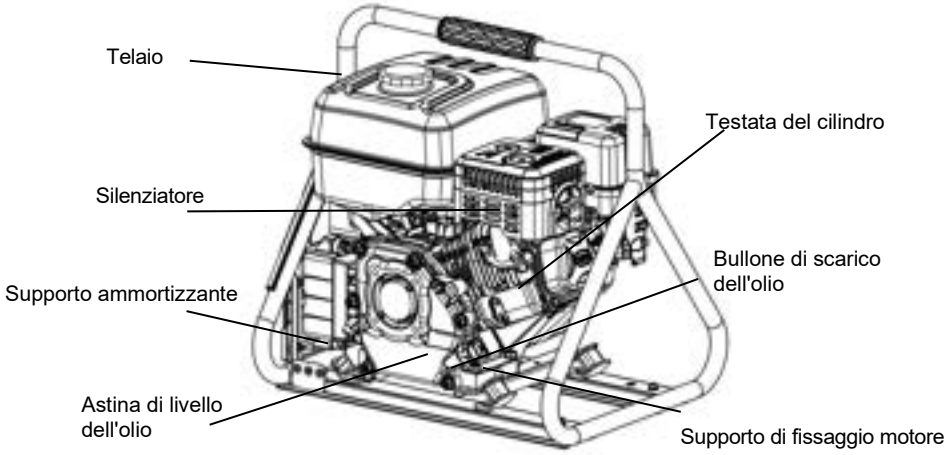

2.2 Pannello di controllo

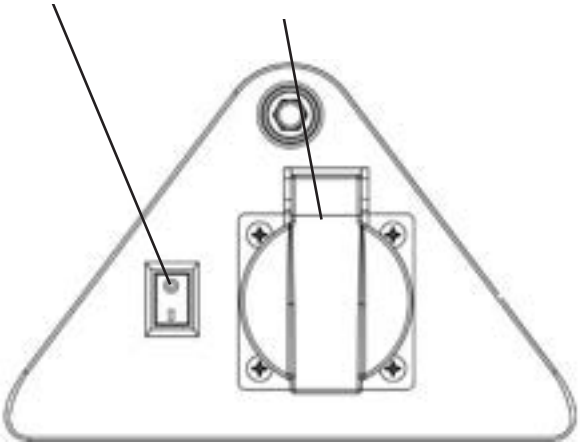

2.3 Tipo e numero di serie

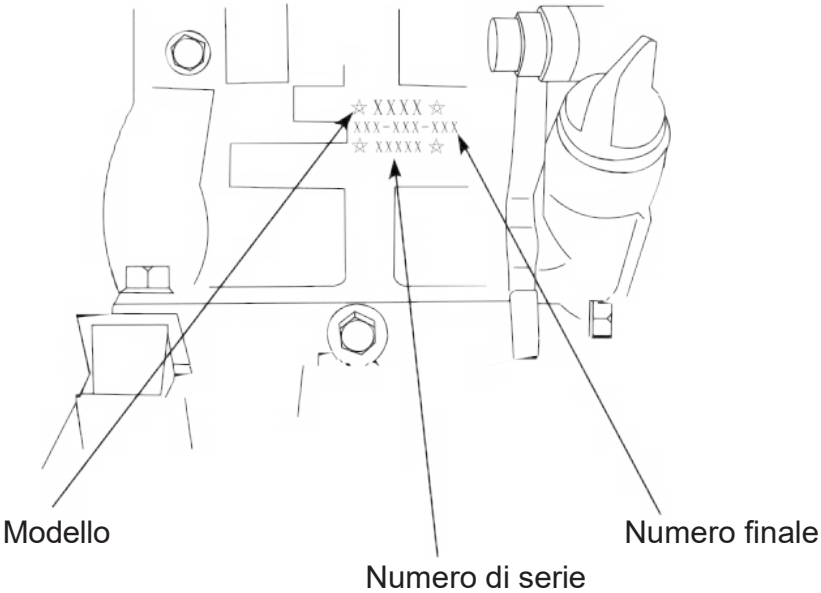

3. Sistema di controllo

3.1 Interruttore

Quando l'interruttore è in posizione "ON", il generatore può avviarsi e funzionare normalmente; quando l'interruttore è in posizione "OFF", la bobina secondaria della bobina di accensione è conduttiva verso massa e la candela non funziona. Posizionare l'interruttore in posizione "OFF" durante lo spegnimento.

3.2 Maniglia della valvola di strozzamento

La leva dello starter è in posizione "ON" per garantire che il carburatore abbia un'aspirazione d'aria sufficiente per il normale funzionamento. La leva dello starter deve essere in posizione ON quando si avvia il motore durante il normale funzionamento e quando si riavvia un motore caldo o in caso di temperature ambientali elevate. Se la leva dello starter è in posizione "OF", il volume di aspirazione del carburatore diminuisce e la concentrazione della miscela di olio e benzina che entra nella camera di combustione del motore aumenta. Quando si avvia il generatore a basse temperature ambientali, la leva dello starter deve essere in posizione OFF per facilitare l'avviamento del motore;

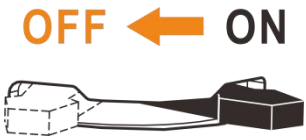

4. Preparazione

4.1 Olio combustibile

DANGER

- Il carburante è infiammabile e tossico. Leggere attentamente le istruzioni di sicurezza prima di effettuare il rifornimento (vedere pagina 6 per i dettagli).
- Non riempire troppo il serbatoio dell'olio, altrimenti l'olio fuoriuscirà quando il serbatoio del carburante si riscalda.
- Dopo il rifornimento, verificare che il tappo del serbatoio del carburante sia ben serrato (quando si sente il suono "Kaka").

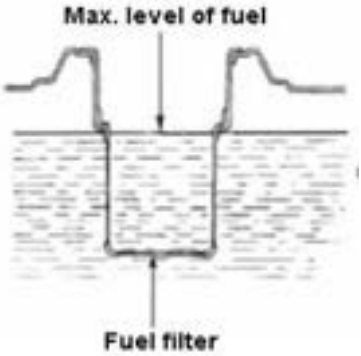

NOTICE

- Dopo il rifornimento, asciugare la benzina residua con un panno pulito e morbido per evitare di danneggiare la scocca in plastica.
- Utilizzare benzina senza piombo, perché può danneggiare gravemente le parti interne del motore.
- Carburante consigliato: benzina senza piombo
- Capacità del serbatoio del carburante: 5L

4.2 Olio motore

NOTICE

Il generatore è stato consegnato senza iniezione d'olio. Non avviare il generatore senza un'iniezione d'olio sufficiente. Capacità olio: 0,6 l.

Si consiglia di utilizzare olio motore 4 tempi di alta qualità, che soddisfi o superi la classificazione API di grado SJ, secondo quanto richiesto dai produttori automobilistici americani. L'olio consigliato è SAE 10W-30 per temperature medie. È possibile utilizzare altri tipi di olio se la temperatura media nella propria zona rientra nell'intervallo indicato nella tabella.

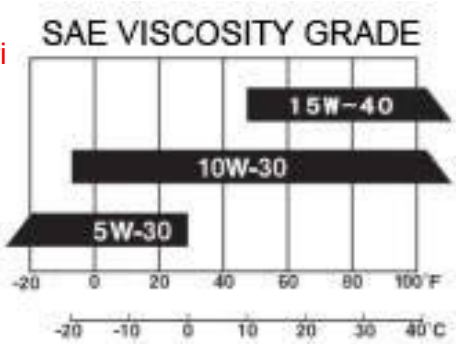

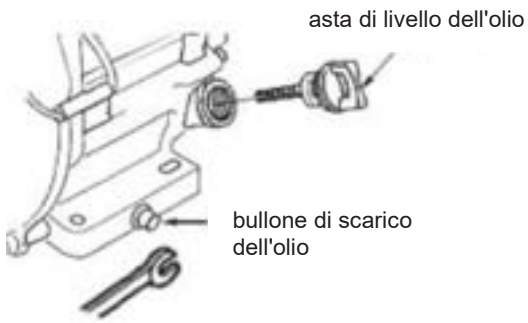

4.3 Avviamento a strappo

Tirare delicatamente la maniglia di avviamento verso l'alto fino a sentire una certa resistenza, quindi tirarla fuori bruscamente.

NOTICE

Richiudere delicatamente la manopola di avviamento.

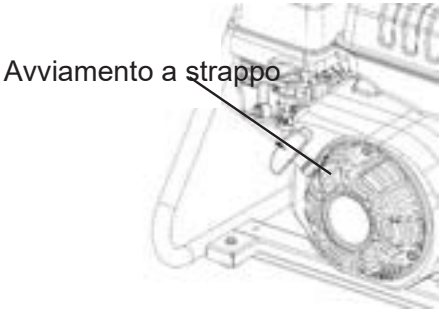

4.4 Terminale di messa a terra

(1). Il terminale di terra collega la linea di terra per prevenire scosse elettriche. Quando il dispositivo elettrico è collegato a terra, assicurarsi di collegare a terra anche il generatore.

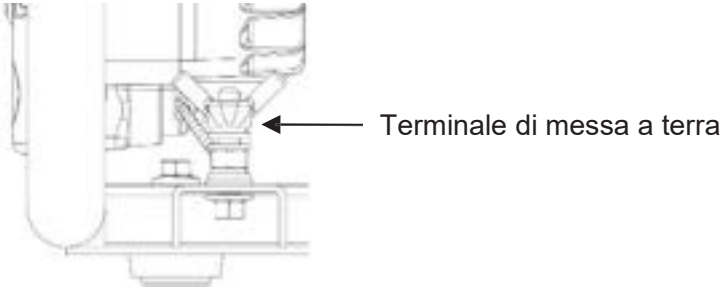

(2). Il terminale di messa a terra è un terminale speciale utilizzato per mettere a terra correttamente l'intero generatore.

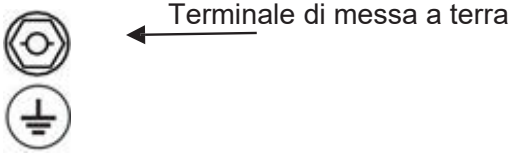

5. Utilizzo del generatore

- Temperatura applicabile: -5℃～40℃.
- Umidità applicabile: inferiore al 95%
- Altitudine applicabile: area inferiore a 1000 metri (ridurre la Potenza oppure contattare il rivenditore per regolare il carburatore per l'uso in un'area superiore ai 1000 metri).

5.1 Collegare all'alimentazione elettrica domestica

NOTICE

Quando il generatore è collegato alla rete elettrica domestica come fonte di energia di riserva, è opportuno che venga collegato da un elettricista specializzato o da qualcuno che abbia familiarità con l'elettricità.

Dopo aver collegato il carico al generatore, verificare attentamente che il collegamento elettrico sia sicuro. Un collegamento elettrico improprio può causare danni al generatore, combustione o incendio.

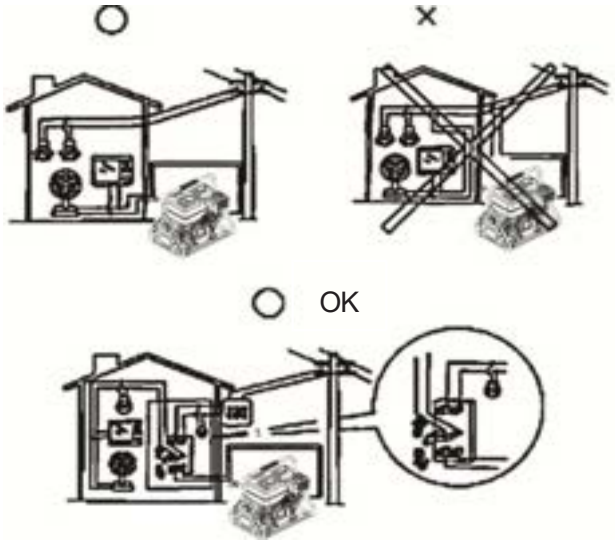

5.2 Messa a terra del generatore

Si consiglia di collegare a terra il generatore con un buon cavo rivestito in pelle, per evitare che il generatore venga danneggiato da scosse elettriche o da un uso improprio dell'elettricità.

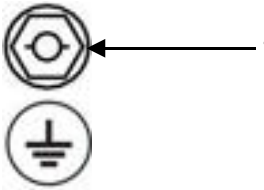

5.3 Corrente alternata

Assicurarsi prima di avviare il generatore:

La potenza totale dell'apparato di carico (somma del carico resistivo, capacitivo e induttivo) non deve superare la potenza nominale del generatore.

NOTICE

Il sovraccarico può causare lo spegnimento del generatore o ridurne notevolmente la durata. Se al gruppo elettrogeno sono collegati più carichi o apparecchiature elettriche, ricordare che quello con il carico di avviamento più elevato viene collegato per primo e quello con la corrente di avviamento più bassa viene collegato per ultimo.

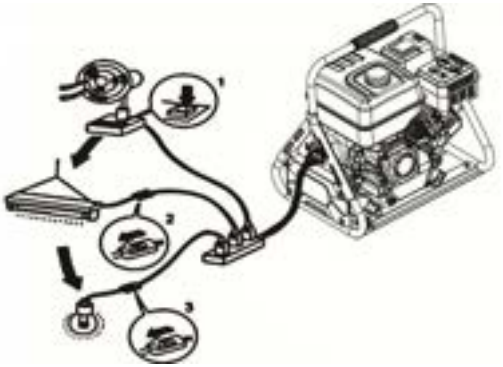

In generale, i carichi capacitivi e induttivi, in particolare gli azionamenti dei motori, producono una corrente di spunto elevata durante l'avviamento. La seguente tabella è da utilizzare come riferimento quando si collegano questi apparecchi elettrici al gruppo elettrogeno.

Type	Power		Typical Device	Example		
	Max.	Rated		Device	Max.	Rated
● Lamp ● Heating devices	*1	*1	100W lamp TV	100W lamp	100VA (W)	100VA (W)
● Fluorescent lamp	*2	*1.5	40W Fluorescent lamp	40W Fluorescent lamp	80VA (W)	60VA (W)
● Electrical devices	*3-5	*2	Fridge 150W Fan	150W Fridge	450-750VA (W)	300VA (W)

5.4 Utilizzato in aree ad alta quota

Ad altitudini elevate, i carburatori standard possono far sì che il motore abbia più miscela di benzina, riducendo la potenza in uscita e aumentando il consumo di carburante. Le prestazioni dei motori a benzina possono essere migliorate sostituendo il carburatore con un iniettore principale leggermente più piccolo o regolando la vite di regolazione. Se si utilizza spesso il generatore a un'altitudine superiore a 1000 metri, è possibile acquistare parti speciali per alta quota da sostituire per l'uso. In caso contrario, la potenza di carico deve essere ridotta per utilizzare il generatore.

Anche con il carburatore giusto, un aumento di 300 metri di altitudine riduce la potenza del motore a benzina di circa il 3,5%. Senza la sostituzione di un carburatore adatto, questo calo sarebbe ancora maggiore.

NOTICE

Se su un motore a benzina destinato all'uso a bassa quota viene montato un carburatore adatto all'uso ad alta quota, una miscela troppo liquida ridurrà la potenza del motore a benzina, causerà surriscaldamento o addirittura gravi danni.

5.5 Uso in parallelo

Collegare due generatori con le stesse specifiche utilizzando una scatola di parallelo. Avviare un'unità e attendere che funzioni normalmente (spia verde accesa) prima di avviare l'altra. Dopo che entrambe le unità si sono avviate e hanno funzionato normalmente, collegare il carico elettrico alla scatola di parallelo.

NOTICE

Collegare i fili della scatola parallela alle interfacce corrispondenti del generatore in base ai loro colori.

6. Avviamento del generatore

6.1 Avviamento a strappo

1) Rimuovere tutti i carichi dall'estremità di uscita. 2) Posizionare il pulsante di avvio in posizione "avvio". 3) Ruotare l'interruttore CA su "OFF" (se presente). 4) Posizionare la maniglia dello starter in posizione "OFF".

NOTICE

Non chiudere lo starter quando si avvia un motore a benzina caldo.

5) Tirare delicatamente la maniglia di avviamento fino a sentire la resistenza e
quindi tirare rapidamente nella direzione indicata dalla freccia nella figura sottostante.

6) Quando il motore è in funzione, ruotare la maniglia dello starter verso
posizione aperta.

7) Portare l'interruttore CA su "ON" prima di utilizzare il carico elettrico (se presente)

7. Fermare il generatore

1) Disattivare l'interruttore di protezione del circuito CA (se presente)

2) Ruotare l'interruttore di avviamento e posizionare il pulsante di avviamento in posizione "OFF".

3) Scollegare tutte le apparecchiature elettriche.

NOTICE

Se è necessario arrestare il generatore in caso di emergenza, posizionare il pulsante di avvio del generatore in posizione "OFF".

8. Manutenzione

Una buona manutenzione è la migliore garanzia per un funzionamento sicuro, economico e senza guasti. Contribuisce inoltre alla tutela dell'ambiente.

Per mantenere il motore in buone condizioni, è necessario controllarlo e manutenerlo regolarmente. Si prega di seguire il programma seguente.

Articolo del periodo \ Manutenzione		Ogni volta	Prima volta in 1 mese o 20 oredopo l'uso	Ogni tremesi o ogni 50 ore dopo	Ogni anno o 200 ore dopo l'uso
Olio motore	Controlla-Aggiungi	√			
	Sostituire		√	√	
Olio per riduttore (se presente)	Controlla livello olio	√			
	Sostituire		√	√	
Filtro ACL	Controllo	√			
	Pulito		√		
	Sostituire			√	
Tazza di sedimentazione (se presente)	Pulito				√
Candela	Pulizia-Regolazione				√*
Eliminatore di scintille	Pulito			√	
Al minimo (se presente)**	Controllo-Regolazione				√
Gioco valvola**	Controllo-Regolazione				√
Serbatoio del carburante e filtro del carburante **	Pulito				√
Tubo del carburante	Controllo	Ogni due anni (sostituire se necessario)			
Cilindro testa, pistone	Eliminare la deposizione di carbonio	Cilindrata <225 cc, ogni 125 ore; Cilindrata ≧225 cc, ogni 250 ore.			

Grazie per aver scelto il nostro generatore inverter.
Questo manuale contiene istruzioni su come utilizzare correttamente il gruppo elettrogeno. Si consiglia agli utenti di leggerlo attentamente prima dell'uso. Utilizzatelo in modo sicuro e corretto e otterrete il miglior risultato.

Tutte le informazioni tecniche e le illustrazioni contenute in questo manuale utente sono coerenti con il prodotto più recente al momento della pubblicazione. A causa di revisioni e altre modifiche, il contenuto di questo manuale potrebbe presentare lievi differenze rispetto a quello effettivo. L'azienda si riserva il diritto di modificare il prodotto e di revisionare il manuale senza preavviso.

Il copyright di queste specifiche appartiene alla nostra azienda. Il contenuto del manuale non può essere copiato senza l'autorizzazione scritta dell'azienda.

Questo libro è parte integrante dei generatori e dovrebbe essere allegato alla vendita degli stessi.

*Se necessario, questi articoli devono essere sostituiti.
**Questi articoli devono essere sottoposti a manutenzione da parte del rivenditore autorizzato della nostra azienda, a meno che l'utente non disponga degli strumenti e delle capacità di manutenzione adeguati.

● Se si lavora spesso ad alte temperature o a carichi elevati, si consiglia di cambiare l'olio ogni 10 ore.

● Se si lavora spesso in ambienti polverosi o difficili, l'elemento del filtro dell'aria deve essere pulito ogni 10 ore e, se necessario, sostituito ogni 25 ore.

● Controllare il periodo e la data e la manutenzione dovrebbe essere
eseguito sulla prima macchina arrivata.

● Se il periodo di manutenzione è scaduto, la manutenzione deve essere effettuata il prima possibile secondo il modulo sopra riportato.

Arrestare la macchina prima di effettuare qualsiasi manutenzione. Il motore deve essere posizionato orizzontalmente. Per evitare l'avviamento accidentale del motore, separare il cappuccio della candela dalla candela stessa. Non utilizzare la macchina in ambienti chiusi o in luoghi scarsamente ventilati come gallerie e grotte e assicurarsi che l'area di lavoro sia ben ventilata. I gas di scarico del motore contengono monossido di carbonio, un gas tossico che può causare shock, perdita di coscienza e persino la morte se inalato.

8.1 Sostituire l'olio motore

Dopo aver avviato il motore a benzina, l'olio può essere scaricato in modo rapido e pulito.

① Rimuovere l'indicatore dell'olio. Quindi svitare il bullone di apertura

dell'olio per scolare l'olio.

2. Installare il bullone di scarico dell'olio e serrarlo.
3. Rabboccare l'olio e controllarne il livello. Leggere le note di preparazione per la selezione del modello di olio motore e della capacità dell'olio (vedere pagina 15 per i dettagli).

④ Installare l'indicatore del livello dell'olio.

WARNING

Il contatto prolungato e frequente della pelle con l'olio motore può causare tumori della pelle. Sebbene ciò non sia inevitabile, si raccomanda di lavare immediatamente e accuratamente la pelle esposta all'olio motore con acqua e sapone. Per motivi di tutela ambientale, si prega di smaltire correttamente l'olio motore esausto dopo l'uso. Si consiglia vivamente di riporre l'olio motore esausto in un contenitore sigillato e di inviarlo alla stazione di servizio locale o al centro di recupero oli esausti. Ricordate: non gettatelo nella spazzatura, non gettatelo a terra o in un fosso.

8.2 Manutenzione del filtro dell'aria

Un filtro dell'aria sporco compromette il flusso d'aria nel carburatore. Per prevenire guasti al carburatore, si consiglia di effettuare regolarmente la manutenzione del filtro dell'aria. Se utilizzato in ambienti polverosi, è consigliabile una manutenzione più frequente.

WARNING

Si prega di pulire l'elemento filtrante con acqua saponata o solvente non infiammabile per la benzina o il

solvente infiammabile può causare incendi o esplosioni.

NOTICE

È vietato avviare il generatore senza installare il filtro dell'aria, altrimenti il motore a benzina si usurerà rapidamente.

1) Aprire il pulsante di collegamento del coperchio del filtro dell'aria

coperchio del filtro. Controllare l'elemento filtrante dell'aria per assicurarsi che sia intatto e pulito.

2) Se l'elemento filtrante in schiuma si sporca, pulirlo con acqua calda

Acqua con detergente domestico o solvente non combustibile o ad alto punto di infiammabilità; quindi risciacquare con acqua pulita e strizzarlo per asciugarlo. Versare alcune gocce di olio motore e spremerle nell'elemento filtrante in schiuma.

3) Installare l'elemento filtrante e coprire il filtro dell'aria.

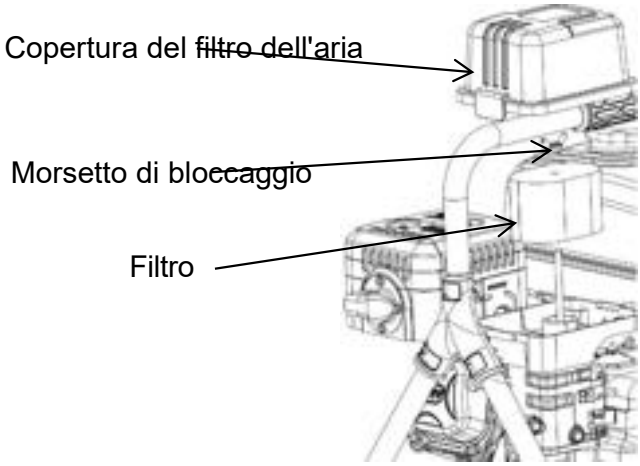

8.3 Candela

Sostituire la candela secondo le specifiche originali: F7TC

1) Staccare il coperchio della candela.
2) Rimuovere la candela con la chiave a bussola.
3) Ispezionare visivamente l'isolante della candela per verificare che non sia danneggiato. Sostituirlo se danneggiato.
4) Misurare la candela con uno spessimetro e piegare il lato elettrodi per regolare la distanza. La distanza deve essere garantita tra 0,70 e 0,80 mm.
5) Controllare che la guarnizione della candela sia in buone condizioni.
6) Installare la candela e serrarla con la chiave a bussola.premere l'anello della candela e coprire bene il cappuccio della candela.

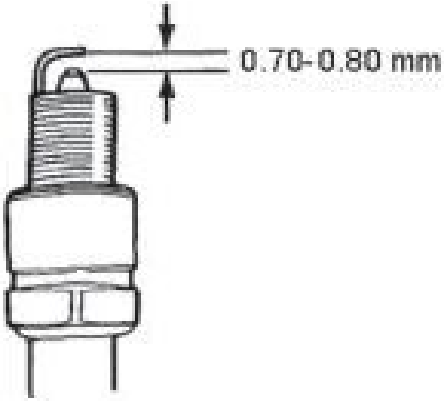

NOTICE

Si prega di utilizzare una candela con il giusto potere calorifico.

9. Stoccaggio

Per evitare ustioni o incendi causati dal contatto con parti del generatore ad alta temperatura, il generatore deve essere raffreddato prima di essere imballato e immagazzinato.

Se è necessario uno stoccaggio a lungo termine, assicurarsi che l'area di stoccaggio sia pulita e asciutta.

1) Pulire il carburante nel serbatoio. Pulire il filtro del carburante e l'O-ring.

Rimuovere la guarnizione e la vaschetta di decantazione prima di installarli. Svitare il bullone di scarico dell'olio del carburatore, pulire il carburante nel carburatore, quindi installare e serrare il bullone di scarico dell'olio del carburatore.

Di solito, l'olio motore è combustibile ed esplosivo. Si prega di scaricare l'olio in un luogo ben ventilato dopo l'arresto. È severamente vietato usare fuochi d'artificio durante lo scarico dell'olio.

2) Svitare l'indicatore di livello dell'olio e il bullone di scarico dell'olio sul carter e scaricare l'olio dal carter. Quindi serrare il bullone di scarico dell'olio, riempire con olio nuovo fino al limite superiore e installare l'indicatore di livello dell'olio.

3) Rimuovere la candela e versare un cucchiaio di olio motore pulito nella camera di combustione. Ruotare l'albero motore più volte per distribuire l'olio in modo uniforme. Quindi installare la candela.

4) Tirare delicatamente la maniglia di avviamento fino a sentire resistenza, in modo che le valvole di aspirazione e di scarico si

chiudano.

5) Posizionare il gruppo elettrogeno in un luogo pulito e asciutto.

10. Risoluzione dei problemi

Il motore non può essere avviato:

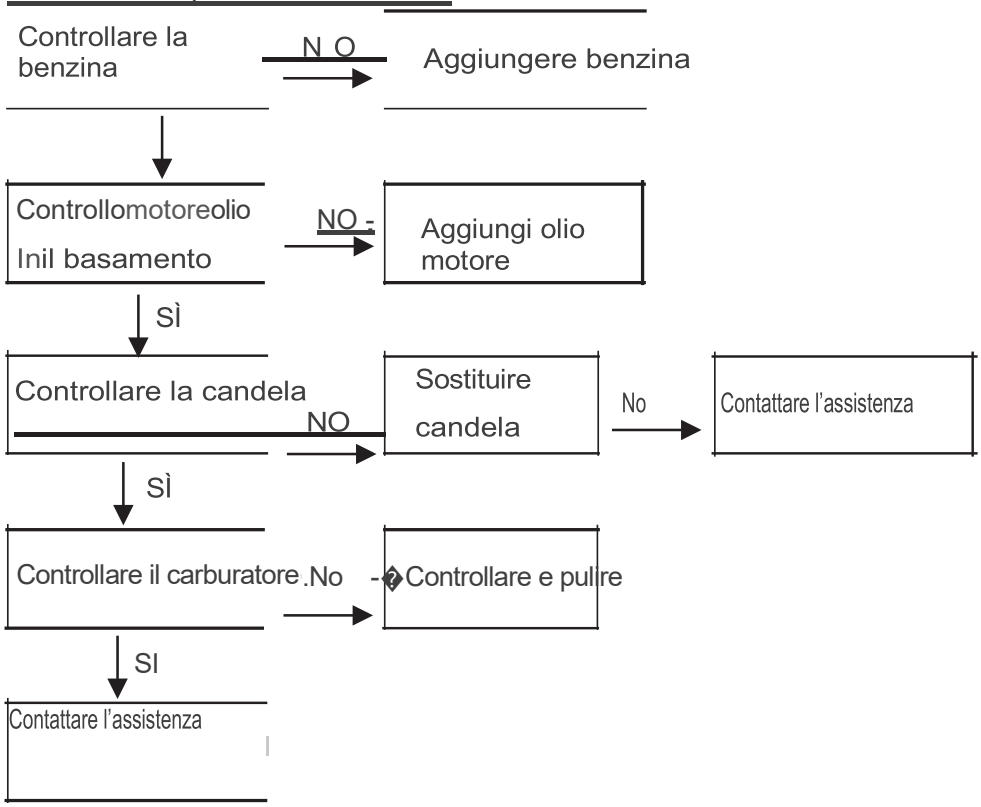

11. Schema elettrico

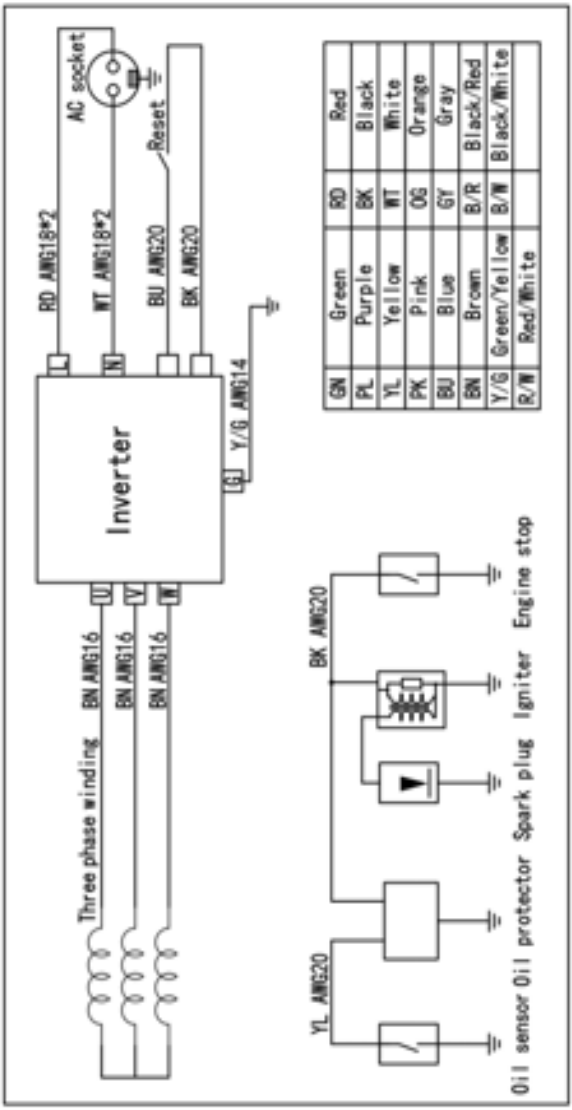

12. Specifiche tecniche

	Elementi	H3750i-1Z	H4500i-1Z
Motore a benzina	Modello del motore	Monocilindrico, quattro tempi, raffreddato ad aria, centro del cilindro inclinato di 25°	
	Spostamento (cc)	208	223
	Sistema di accensione	Accensione a dispersione magnetica	
	Modalità di avvio	Avviamento a strappo	
	Volume del serbatoio del carburante (L)	5	
	Capacità olio (L)	0,6	
Gruppo elettrogeno	Frequenza (Hz)	50/60	
	Fase	Separare	
	Tensione nominale (V)	Come nell'etichetta di marcatura del prodotto	
	Potenza nominale di uscita (kW)		
	Potenza massima in uscita (kW)		
	THD senza carico	≤5%	
	ContinuoDurata (h)	3	2.5
	Peso netto(kg)	23.5	24.5
	Dimensioni (mm)	485x385x495	

POLAR

GENERATORI DI CORRENTE

COD. 67165 MOD. H3750i1Z

INVERTER GENERATOR 3kW 4 TEMPI

OWNER'S MANUAL - ORIGINAL INSTRUCTIONS

Please read the instruction manual carefully before using the product.

Keep it for future reference.

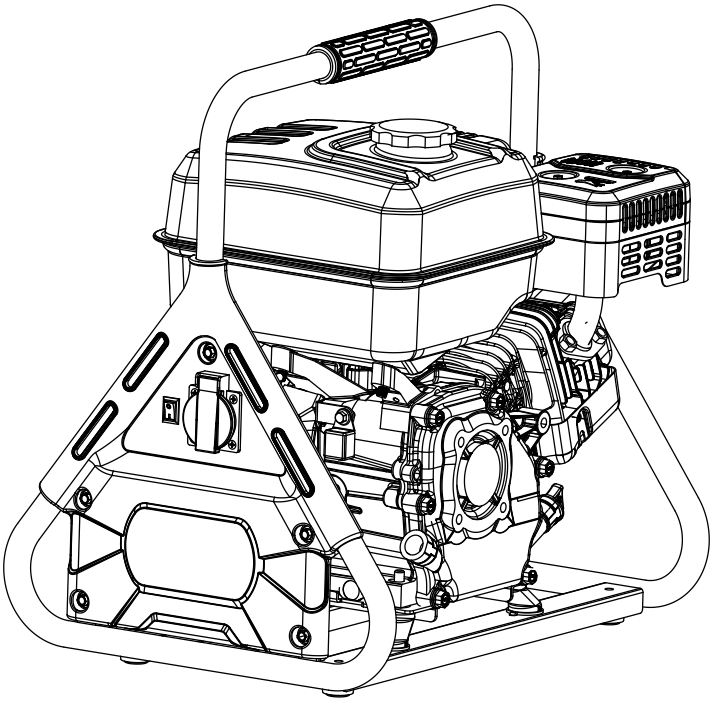

The images in this manual are for illustrative purposes only.

Vinco Srl reserves the right to make changes to product specifications without notice.

Safety Warning

The personal and property safety of you and others is very important.Please read carefully the extremely important safety warnings we have written in the manual and the label of the generator set.

Safety warnings can alert you to potential dangers that may harm you and others.

There are one of these three symbols :"Danger","Warning","Notice"in front of safety warning. Details as below:

DANGER

If you do not follow the instructions, your life will be in danger or you will be seriously injured.

WARNING

If you do not follow the instructions, your life will be in danger or you will be seriously injured.

NOTICE

If you do not follow the instructions, you will be slightly injured.

If you do not follow the instructions, your generator set and other property may will be damaged.

CONTENT

Safety Warning .....
Content .....
1. Safety Instruction.....
1.1 Safety Specification.....
1.2 Special Request .....
2. Safety Warning Label .....
3. Components Identification.....
3.1 Components Feature.....
3.2 Control Panel .....
3.3 Type and Serial Number .....
4. Control system.....
4.1 Switch .....
4.2 Choke Valve Handle .....
5. Preparation .....
5.1 Fuel Oil .....
5.2 Engine Oil.....
5.3 Recoil Starter.....
5.4 Earthing Terminal.....
6. Generator Use.....
6.1 Connect to House Power Supply .....
6.2 Generator Ground .....
6.3 Alternating Current .....
6.4 Used in High Altitude Areas.....
6.5 Parallel Use .....

7. Starting the Generator .....
7.1 Recoil Start .....
8. Stop The Generator .....
9. Maintenance .....
9.1 Replace Engine Oil .....
9.2 Air Filter Maintenance .....
9.3 Spark Plug .....
10. Storing .....
11. Trouble Shooting .....
12. Circuit Diagram .....
13. Technical Specifications .....
14. After sale service .....

1. Safety Instruction

1.1 Safety Specification

Please read and be well known about the manual before operating. Familiarity with the safe operating procedures of generators can help you avoid accidents.

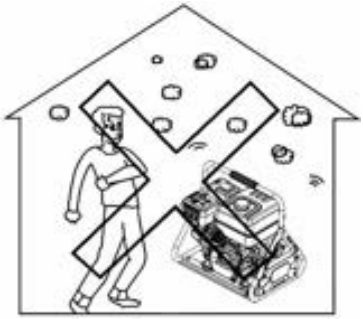	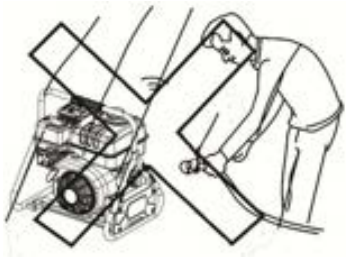
Don’t use it indoor.	Don’t use it in damp environment.
Do not connect directly to household appliances.	Don’t smoke while adding fuel oil.

Do not spill fuel while filling.	Please stop running before fueling.
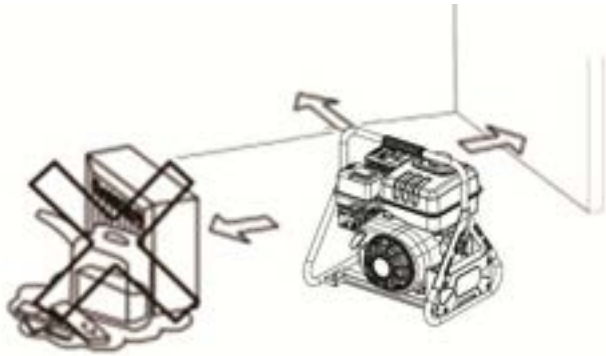	
Please remove the combustible materials away at least 1m.	

1.2 Special Request

- Electrical equipment includes unexposed wires and plugs.
- The protecting breaker should be matched with generator. The application parameters and performance should be totally matched if changing.
- Well grounded before using.
- If need extension wire, it must meet the requests as below: 4mm^2 , length no more than 100m.

2. Safety Warning Label

Please read the manual carefully before using.

Safety warning label

3. Components Identification

3.1 Components Feature

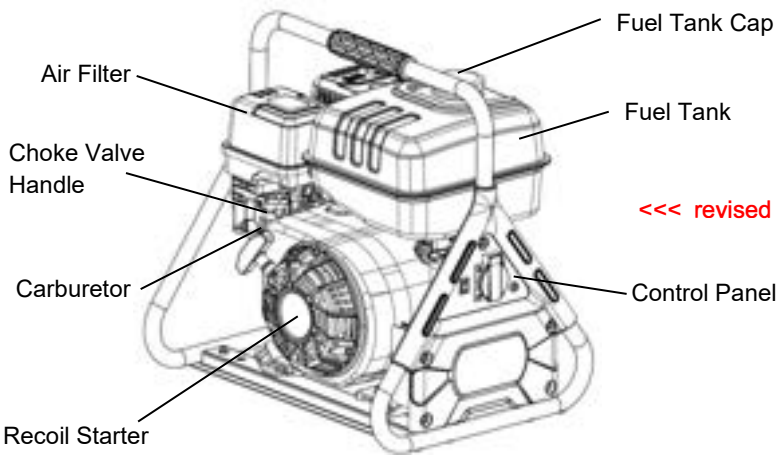

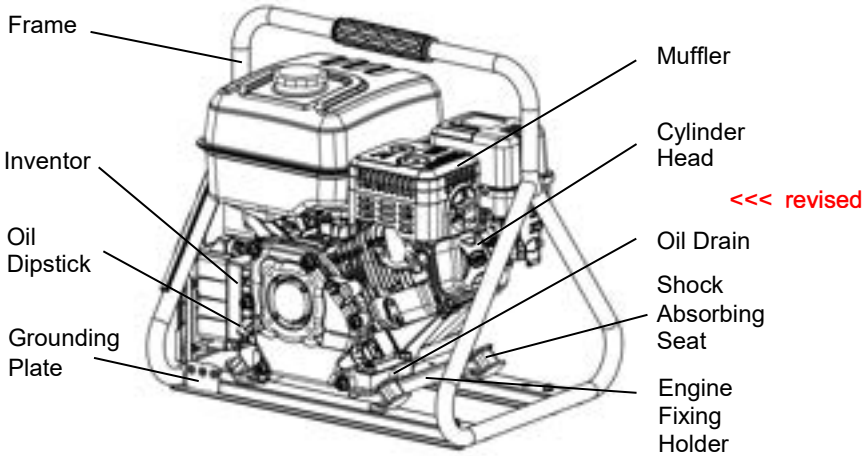

3.2 Control Panel

(Depending on the configuration, the factory will make the appropriate adjustments, those changes are without separate notice.)

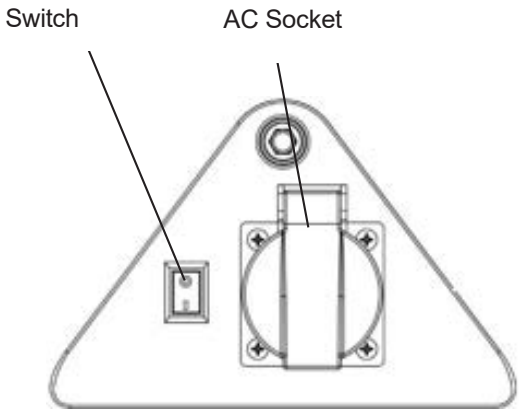

3.3 Type and Serial Number

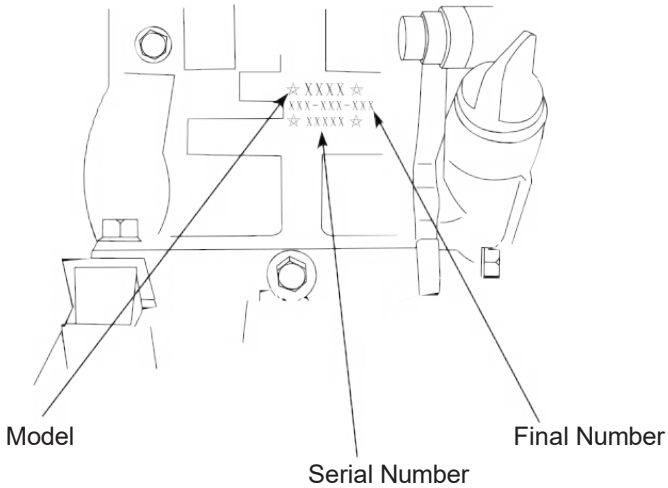

4. Control system

4.1 Switch

While the switch is on position of “ON”, and the generator can start and operate normally; While the switch is on position of “OFF”, the secondary coil of the ignition coil is conductive to the ground, and the spark plug will not work. Place this switch in the "OFF" position during shutdown.

4.2 Choke Valve Handle

The choke handle is on the "ON" position to ensure that the carburetor has sufficient air intake for normal operation.The choke handle should on the ON position when starting the engine during normal operation and when restart a hot engine or when high environmental temperature. If the choke handle is on the "OF" position, the intake volume of the carburetor decreases, and the concentration of the oil and gas mixture entering the engine combustion chamber increases. When starting the generator at low ambient temperatures, the choke handle needs to put in the OFF position to increase the engine's ease of starting;

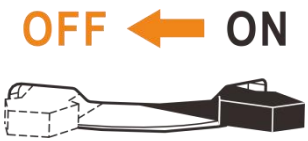

5. Preparation

5.1 Fuel Oil

DANGER

- Fuel is flammable and toxic. Please read the safety instructions carefully before refueling (see page 6 for details).
- Do not fill the oil too full, or the oil will spill when the fuel tank warms up.
- After refueling, confirm that the fuel tank cap has been tightened (when there is a "Kaka" sound).

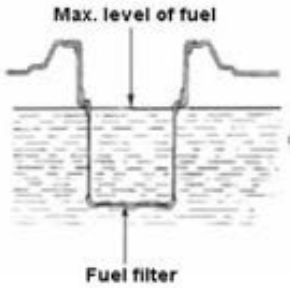

NOTICE

- After refueling, wipe the residual gasoline with a clean, soft cloth to avoid damaging the plastic shell.
- Do use unleaded gasoline, because leaded gasoline can seriously damage the engine's internal parts.
- Recommended fuel: Unleaded gasoline
- Fuel tank capacity: 5L

5.2 Engine Oil

NOTICE

The generator was delivered without engine oil. Do not start the generator without sufficient engine oil.

Please use high-quality 4-stroke engine oil, which must meet or exceed the SJ grade of the American Petroleum Institute classification as required by American automakers.The recommended oil is SAE 10W-30 in common temperature. You can use other oil when the average temperature in your area is within the range shown in the chart.

SAE VISCOSITY GRADE

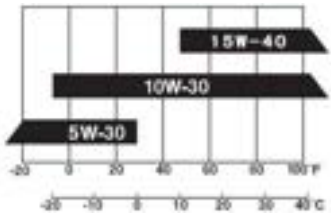

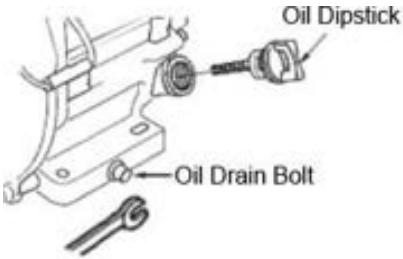

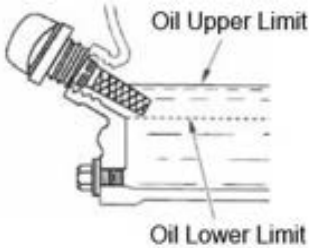

5.3 Recoil Starter

Pull the starter handle up gently until resistance is felt, then pull it out suddenly.

NOTICE

Return the starter grip gently.

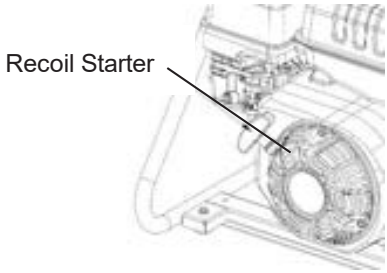

5.4 Earthing Terminal

(1). Ground terminal connects the earth line for prevention of electric shock. When the electric device is grounded, be sure to ground the generator also.

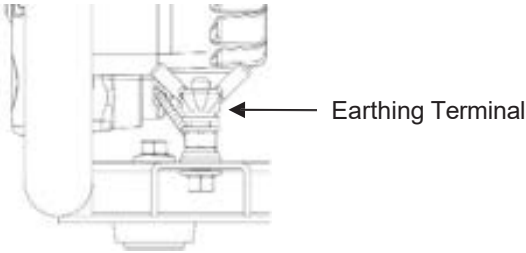

(2). Earthing terminal is a special terminal used to ground the whole generator well.

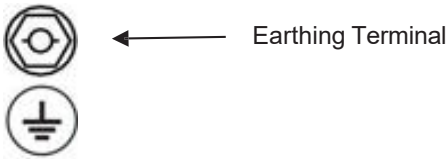

6. Generator Use

- Applicable temperature:-5℃～40℃.
- Applicable humidity: below 95%
- Applicable altitude: the area below 1000 meters (Drop the power or contact the dealer to adjust the carburetor for use in the area above 1000 meters).

6.1 Connect to House Power Supply

NOTICE

When the generator is connected to the home power supply as a backup power supply, it should be connected by a special electrician or someone familiar with electricity.

After connecting the load to the generator, carefully check whether the electrical connection is safe.Improper electrical connection may result in damage to the generator, combustion or fire.

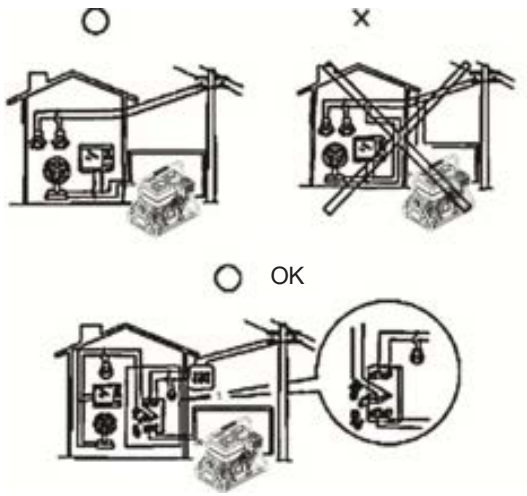

6.2 Generator Ground

It is recommended to ground the generator with a good lead with in insulated leather in order to prevent the generator from being damaged by electric shock or the wrong use of electricity.

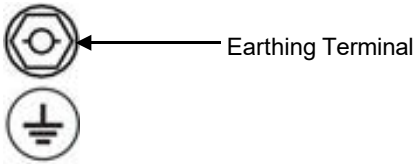

6.3 Alternating Current

Make sure before starting the generator：

The total power of the load apparatus (the sum of resistive, capacitive and inductive load) shall not exceed the rated power of the generator.

NOTICE

Overload will lead to generator flame out or greatly shorten the life of the generator.If more than one load or electrical equipment is connected to the generator set, remember that the one with the highest starting load is connected first, and the one with the lowest starting current is connected last.

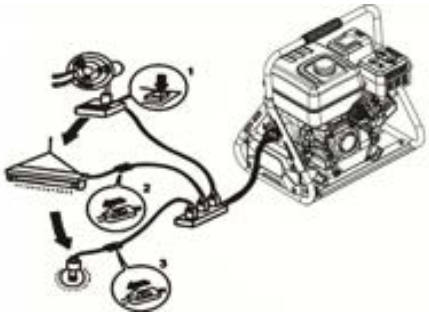

Generally speaking, capacitive and inductive loads, especially motor drives, produce a large starting current during starting.The following table is for your reference when connecting these electrical appliances to the generator set.

Type	Power		Typical Device	Example		
	Max.	Rated		Device	Max.	Rated
●Lamp ●Heating devices	*1	*1	100W lamp TV	100W lamp	100VA (W)	100VA (W)
●Fluorescent lamp	*2	*1.5	40W Fluorescent lamp	40W Fluorescent lamp	80VA (W)	60VA (W)
●Electrical devices	*3-5	*2	Fridge 150W Fan	150W Fridge	450-750VA (W)	300VA (W)

6.4 Used in High Altitude Areas

At high altitude area, standard carburetors can make the engine have more gasoline mixture, reduce power output and increase fuel consumption.The performance of gasoline engines can be improved by replacing the carburetor with a slightly smaller main injector or by adjusting the adjusting screw.If you often use the generator at an altitude of more than 1000 meters, you can buy special high-altitude parts to replace for use.Otherwise, the load power should be reduced to use the generator.

Even with the right carburetor, a 300m rise in altitude reduces

petrol engine power by about 3.5%. Without the replacement of a suitable carburetor, this decline would be even greater.

NOTICE

If a carburetor suitable for high altitude use is fitted to a gasoline engine for low altitude use, too thin mixture will reduce the power output of the gasoline engine, cause overheat or even serious damage.

6.5 Parallel Use

Connect two generator of the same specification using a parallel box. Start one unit and wait for it to run normally (the green indicator light on) before starting the other one. After both start and run normally, connect the electrical load to the parallel box.

NOTICE

Connecting the wires of the parallel box to the corresponding interfaces of the generator according to their colors.

7. Starting the Generator

7.1 Recoil Start

1) Remove all loads from the output end. 2) Place the start button in the "start" position。 3) Turn the AC BREAKER to “OFF”(If any) 4) Put the choke handle on the "OFF" position

NOTICE

Do not close the choke when starting a gasoline engine in a hot state.

5) .Gently pull the start handle until the resistance is felt, and then quickly pull in the direction shown by the arrow in the figure below.

6) .When the engine is running, turn the choke handle to the open position.

7) Turn the AC BREAKER to “ON” before using the electrical load (if any)

8. Stop The Generator

1) Turn off the AC circuit breaker protector (if any)

2) Turn the start switch and place the start button in the "OFF" position.

3) Disconnect all electrical equipment.

NOTICE

If you need to stop the generator in an emergency, put the generator start button in the "OFF" position.

Thank you for choosing our inverter generator.

This manual contains instructions on how to use the generator set correctly. Users are advised to read it carefully before using. Operate it safely and correctly, and you will receive the best return.

All technical information and illustrations in this user manual are consistent with the latest product at the time of publication. Due to revisions and other changes, the content in this manual may have slight differences from the actual one. The company reserve the right of modification of product and revision of the manual without any notice.

The copyright of this specification belongs to our company. Any contents of the manual shall not be copied without the written permission of the company.

This book is an integral part of generators and should be incidental to the sale of generators.

9. Maintenance

Good maintenance is the best guarantee to achieve safe, economic and zero-fault operation. It also contributes to the environment protection.

To keep the engine in good condition, you must check and maintain it regularly. Please follow the schedule below.

Period / Item	Maintenance	Every time	First time in 1month or 20 hours after use	Every three months or every 50 hours after that	Every Year or 200 hours after use
Engine Oil	Check-Add	√			
	Replace		√	√	
Reducer Gear Oil (if any)	Check Oil Level	√			
	Replace		√	√	
ACL filter	Check	√			
	Clean		√		
	Replace			√	
Sedimentation cup (if any)	Clean				√
Spark Plug	Clean-Adjust				√*
Spark Eliminator	Clean			√	
Idling(if any)**	Check-Adjust				√
Valve Lash**	Check-Adjust				√
Fuel tank and fuel filter **	Clean				√
Fuel Pipe	Check	Every two years (Replace if necessary))			
Cylinder head, piston	Eliminate carbon deposition	Displacement <225cc, every 125 hours; Displacement ≧225cc, every 250 hours.			

*These items should be replaced if necessary.

**These items shall be maintained by the authorized dealer of our company unless the User has the appropriate tools and maintenance capabilities.

- If you often work under high temperature or high load, you should change the oil every 10 hours.
- If you often work in dusty or harsh environments, the air filter element should be cleaned every 10 hours, and if necessary, the air filter element should be replaced every 25 hours.
- Check the period and date，and maintenance should be carried out on the first arriving machine.
- If the maintenance period expired, the maintenance should be carried out according to the form above as soon as possible.

WARNING

Please stop the machine before carrying out any maintenance. The engine should be placed in a horizontal position. To prevent the engine from starting, separate the spark plug cap from the spark plug. Do not use it indoors or in poorly ventilated places such as tunnels and caves, and make sure that the working area is well ventilated. Exhaust gas from engine contains toxic gas carbon monoxide, which can cause shock, loss of consciousness and even death when inhaled.

9.1 Replace Engine Oil

The oil can be discharged quickly and cleanly after starting the gasoline engine.

① Remove the oil gauge. Then unscrew the oil opening bolt to

drain the oil.

② Install the oil drain bolt and tighten it.

③ Fill the oil and check the oil level. Please read the preparation notes for selecting engine oil model and oil capacity (see page 15 for details).

④ Install the oil gauge.

WARNING

Long-term and frequent skin contact with engine oil may lead to skin cancer. Although this is not inevitable, it is recommended to wash the skin exposed to engine oil immediately and thoroughly with soap and water. From the perspective of environmental protection, please properly dispose of the used engine oil after use. We strongly recommend that you put the waste engine oil in a sealed container and send it to the local service station or waste oil recovery center. Remember: do not throw it into a garbage or dump it on the ground or in a ditch.

9.2 Air Filter Maintenance

Dirty air filter will affect air flowing into carburetor. To prevent carburetor failure, please regularly maintain the air filter. If used in dusty environment, it should be maintained more frequently.

WARNING

Please clean the filter element with soapy water or nonflammable solvent for the gasoline or the flammable

solvent may cause fire or explosion.

NOTICE

It is forbidden to start the generator without installing an air filter, otherwise the gasoline engine will be worn-out quickly.

1) Open the connecting button of the air filter cover the air filter cover. Check the air filter element to ensure it is intact and clean.

2) If the foam filter element gets dirty, please clean it in hot water with household cleaner, or in non-combustible or high flash point solvent; then rinse it with clean water and squeeze it dry. Drop a few drops of engine oil and squeeze them into the foam filter element.

3) Install the filter element and cover the air filter.

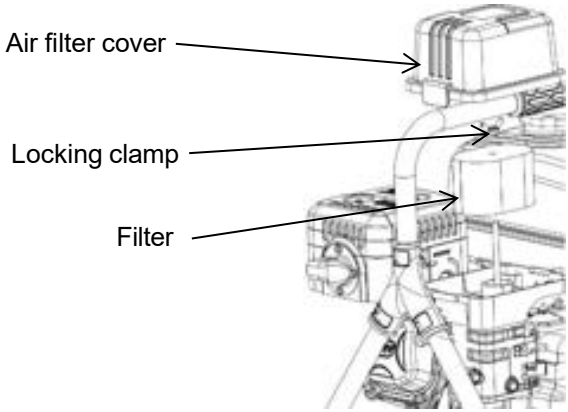

9.3 Spark Plug

Please replace the spark plug in accordance with the original specification: F7TC

1) Detach the cover of spark plug.
2) Remove the spark plug with the socket wrench.
3) Visually inspect the spark plug insulator for damage. Replace it if it is damaged.
4) Measure spark plug with thickness gauge,and bend the side electrodes to adjust the gap. The gap should be guaranteed to be 0.70-0.80mm.
5) Inspect whether the spark plug gasket is in good condition.
6) Install the spark plug, and tighten it with the socket wrench, press the spark plug ring and cover the spark plug cap tightly.

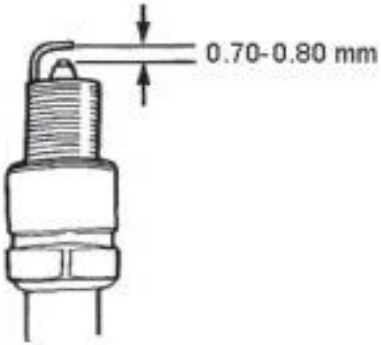

NOTICE Please use the spark plug with proper calorific value.

10. Storing

WARNING

In order to avoid burning or fire caused by contact with high-temperature parts of the generator, the generator must be cooled before being packaged and stored.

Please ensure the storage area is clean and dry if long-term storage is needed.

1）Clean the fuel in the fuel tank. Clean the fuel filter screen, O-ring seal and settling cup before installing them. Unscrew the carburetor oil drain bolt, clean the fuel in the carburetor, and then install and tighten the carburetor oil drain bolt.

WARNING

Usually, the engine oil is combustible and explosive. Please drain the oil under well ventilated conditions after shutdown. Fireworks are strictly prohibited during oil discharge.

2 ） Unscrew the oil level gauge and the oil drain bolt on the crankcase, and drain the oil in the crankcase. Then tighten the oil drain bolt, fill new oil to the upper limit of oil, and then install the oil level gauge.

3) Remove the spark plug and pour a tablespoon of clean engine oil into the combustion chamber. Rotate the crankshaft several times to distribute the oil everywhere. Then install the spark plug.

4) Gently pull the starting handle until resistance is felt, so that the intake and exhaust valves are closed.

5)Place the generator set in a clean and dry area.

11. Trouble Shooting

Engine can't be started:

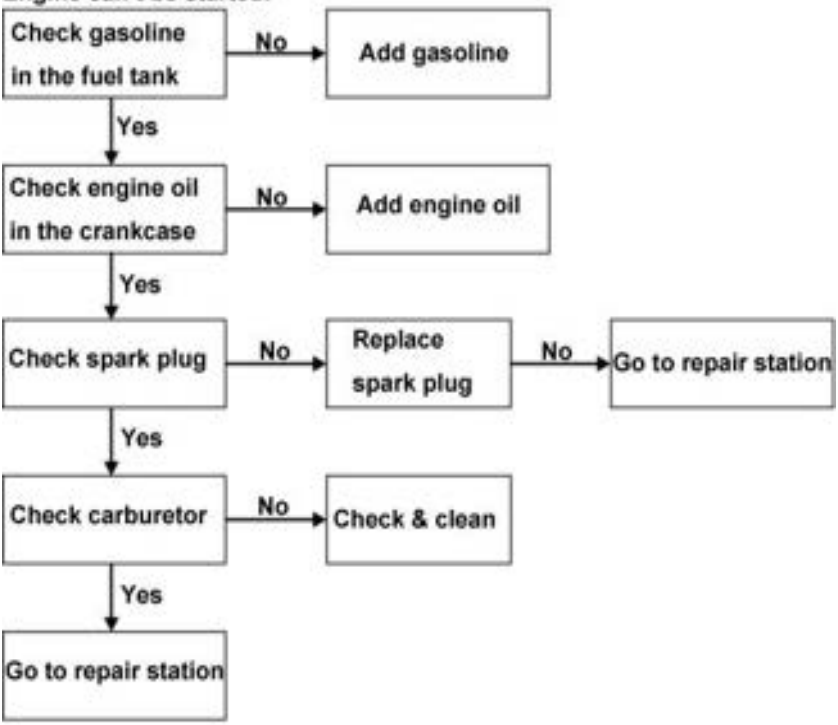

No voltage

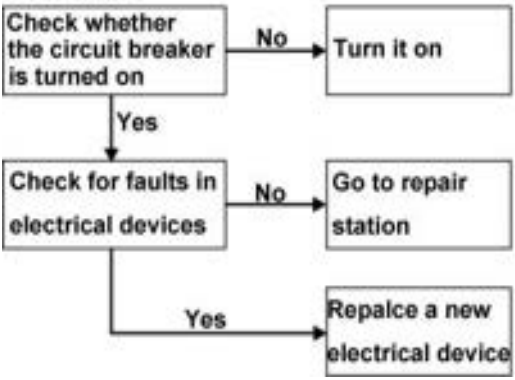

12. Circuit Diagram

（The factory will adjust according to the different configuration, subject to change without prior notice.）

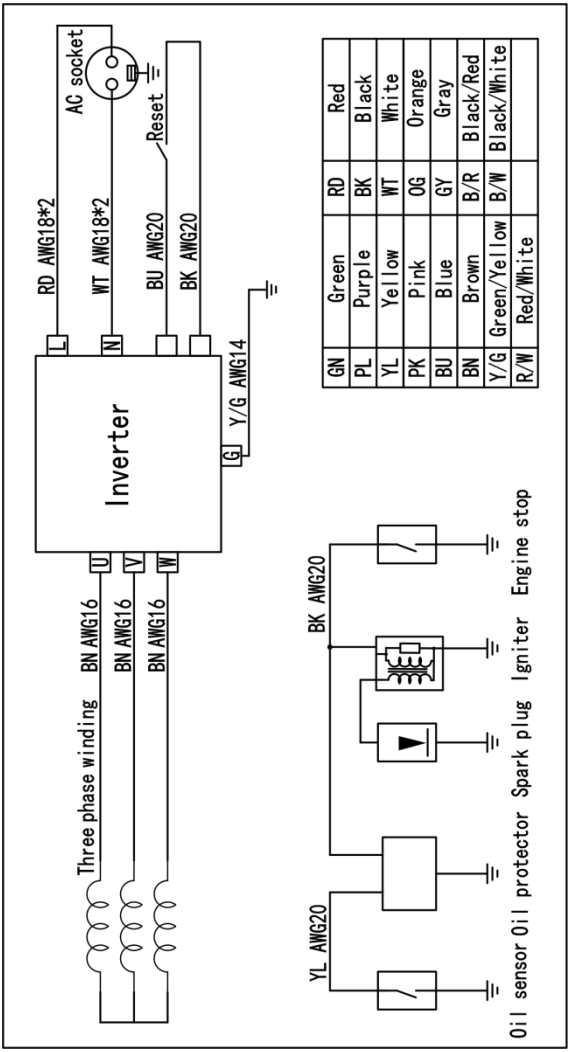

<<< revised

13. Technical Specifications

	Items	H3750i-1Z	H4500i-1Z
Gasoline engine	Engine model	Single cylinder, four-stroke, air-cooled, cylinder center inclined 25°	
	Displacement(cc)	208	223
	Ignition system	Magnetic leakage ignition	
	Starting mode	Recoil Start	
	Fuel Tank Volume（L）	5	
	Oil capacity(L)	0.6	
Generator set	Frequency (Hz)	50/60	
	Phase	Single	
	Rated Voltage (V)	As in product marking label	
	Rated Output Power(kW)		
	Max. Output Power (kW)		
	THD without Load	≤5%	
	Continuous Running Time (h)	3	2.5
	Net Weight(kg)	23.5	24.5
	Dimension (mm)	485x385x495	

14. After sale service:

As distributor personnel are well-trained so that they can be able to answer any questions you may have. If they can not solve your problem, please contact the distributor manager, your problem will be solved in this way.

If you are still not satisfied with the reliance of the distributor manager, please contact Our company Service Dept.

DICHIARAZIONE DI CONFORMITÀ CE

(Ai sensi della direttiva macchine 2006/42/CE Allegato II parte 1.A)

L'azienda VINCO S.r.l. - Piazza Statuto 1 - 14100 Asti
In qualità di Fabbricante del prodotto

dichiara sotto la propria responsabilità, che la seguente macchina, identificata come:

Denominazione, funzione, tipo: generatore inverter
Modello: H3750i-1Z
Marca: POLAR
Anno di fabbricazione: 2025

soddisfa i pertinenti requisiti delle seguenti Direttive:

Direttiva Macchine 2006/42/CE
LVD 2014/35/UE
EMC 2014/30/UE
ROSH 2011/65/UE
UE 2016/1628
2000/14/CE (modificata dalla 2005/88/CE)
Livello di potenza sonora garantito: 96 dB(A)

Norme armonizzate:
EN 55012 :2007+A1 :2009
EN ISO 8528-13:2016
ISO 8528-10:1998 / EN ISO 3744:1995
EN ISO 12100:2010
EN ISO 14982
EN 60204-1

Il prodotto rispetta la direttiva GPSR 2023/988

La persona autorizzata dal legale rappresentante a redare la dichiarazione di conformità, è Stefano Finotto in quanto Responsabile Tecnico, presso VINCO S.r.l. Piazza Statuto n.1 - 14100 Asti, Italia.

VINCO SRL
P.za Statuto, 1
14100 ASTI (AT)
P.IVA 01239950056

Asti, 17/06/2025

CERTIFICATO DI GARANZIA

Vinco s.r.l. - P.zza Statuto,1 - 14100 Asti - Italy

Modello: _____ Codice: _____

Data di acquisto _____

QUESTO CERTIFICATO NON DEVE ESSERE SPEDITO MA CONSERVATO UNITAMENTE ALL'IMBALLO ORIGINALE

La garanzia ha validità soltanto se corredata da **RICEVUTA FISCALE**,
Vi consigliamo quindi di allegarla al presente certificato di garanzia.

La garanzia ha valore per un periodo di 2 anni dalla data di acquisto (un anno in caso di beni strumentali) e viene comprovata da un documento valido agli effetti fiscali, rilasciato dal venditore autorizzato, riportante la ragione sociale dello stesso e la data in cui è stata effettuata la vendita. Affinché la garanzia sia operativa, è necessario che il certificato di garanzia sia conservato unitamente ad uno dei documenti validi agli effetti fiscali riportante gli estremi identificativi del prodotto, e che entrambi siano esibiti in caso di intervento da parte di personale tecnico dei Centri Assistenza Autorizzati.
Questo certificato di garanzia si riferisce alle condizioni di Garanzia Convenzionali del Produttore nei confronti del Consumatore e non pregiudica i diritti della Garanzia Europea (previsti dalla Dlgs 206/2005 Codice del Consumo).
Per fruire del servizio di assistenza tecnica in garanzia, il consumatore può:
1.recarsi presso il punto vendita senza alcuna incombenza ulteriore; 2.richiedere il servizio aggiuntivo di assistenza con ritiro a domicilio. Il servizio è aggiuntivo e non sostitutivo rispetto a quello di cui al punto 1 e si applica solo alle tipologie di prodotti previste da Vinco. Invitiamo a contattare Vinco allo scopo di verificare se il prodotto possa usufruire di questo servizio.
All'interno del periodo di garanzia, Vinco S.r.l. si impegna a sostituire o riparare gratuitamente le parti componenti l'apparecchio che risultino difettose all'origine per vizi di fabbricazione, senza alcuna spesa per il consumatore.
Non sono coperte dalla garanzia tutte le parti che dovessero risultare difettose a cause di negligenza o trascuratezza nell'uso (mancata osservanza delle istruzioni per il funzionamento dell'apparecchio), errata installazione o manutenzione, manutenzione operata da personale non autorizzato, danni da trasporto, ovvero di circostanze che, comunque, non possono farsi risalire a difetti di fabbricazione dell'apparecchio. Sono esclusi dalle prestazioni in garanzia gli interventi inerenti l'installazione e l'allacciamento agli impianti di alimentazione nonché le manutenzioni citate nel libretto di istruzioni. Non sono inoltre coperti da garanzia le avarie causate da urti, manomissioni o installazioni improprie.
Questo certificato di garanzia è valido solo se l'apparecchiatura è venduta ed installata sul territorio italiano (compresi la Repubblica di San Marino e la Città del Vaticano). La richiesta di intervento per riparazioni in garanzia verrà evasa con prontezza dagli organi competenti, compatibilmente con le esigenze di carattere organizzativo. Il produttore non potrà comunque rispondere di disagi dipendenti da eventuali ritardi nell'esecuzione dell'intervento. Il consumatore finale dovrà presentare l'apparecchio da riparare in garanzia presso il punto vendita, unitamente al documento fiscale di acquisto ed al certificato di garanzia. Il produttore declina inoltre ogni responsabilità per eventuali danni che possano, direttamente o indirettamente, derivare a persone, cose ed animali domestici in conseguenza della mancata osservanza di tutte le prescrizioni indicate nell'apposito Libretto Istruzioni e concernenti specialmente le avvertenze in tema di installazione, uso e manutenzione dell'apparecchio. Qualora l'apparecchio venisse riparato presso uno dei Centri Assistenza Autorizzati indicati dal produttore, i rischi di trasporto relativi saranno a carico dell'utente nel caso di invio diretto ed a carico del Servizio nel caso di ritiro presso l'utente.

MADE IN CHINA
Importato e distribuito da Vinco s.r.l.
Sede: P.zza Statuto,1 - 14100 Asti - ITALIA
Tel. 0039 0141 351284 Fax: 0039 0141 351285
e-mail: info@vincoasti.it - web site: www.vincoasti.com

CENTRO RICAMBI E ASSISTENZA
V.le Giordana, 7 - 10024 Moncalieri (TO) - ITALIA
Tel. 0141.1766315 - e.mail: assistenza@vincoasti.it - ricambi@vincoasti.it