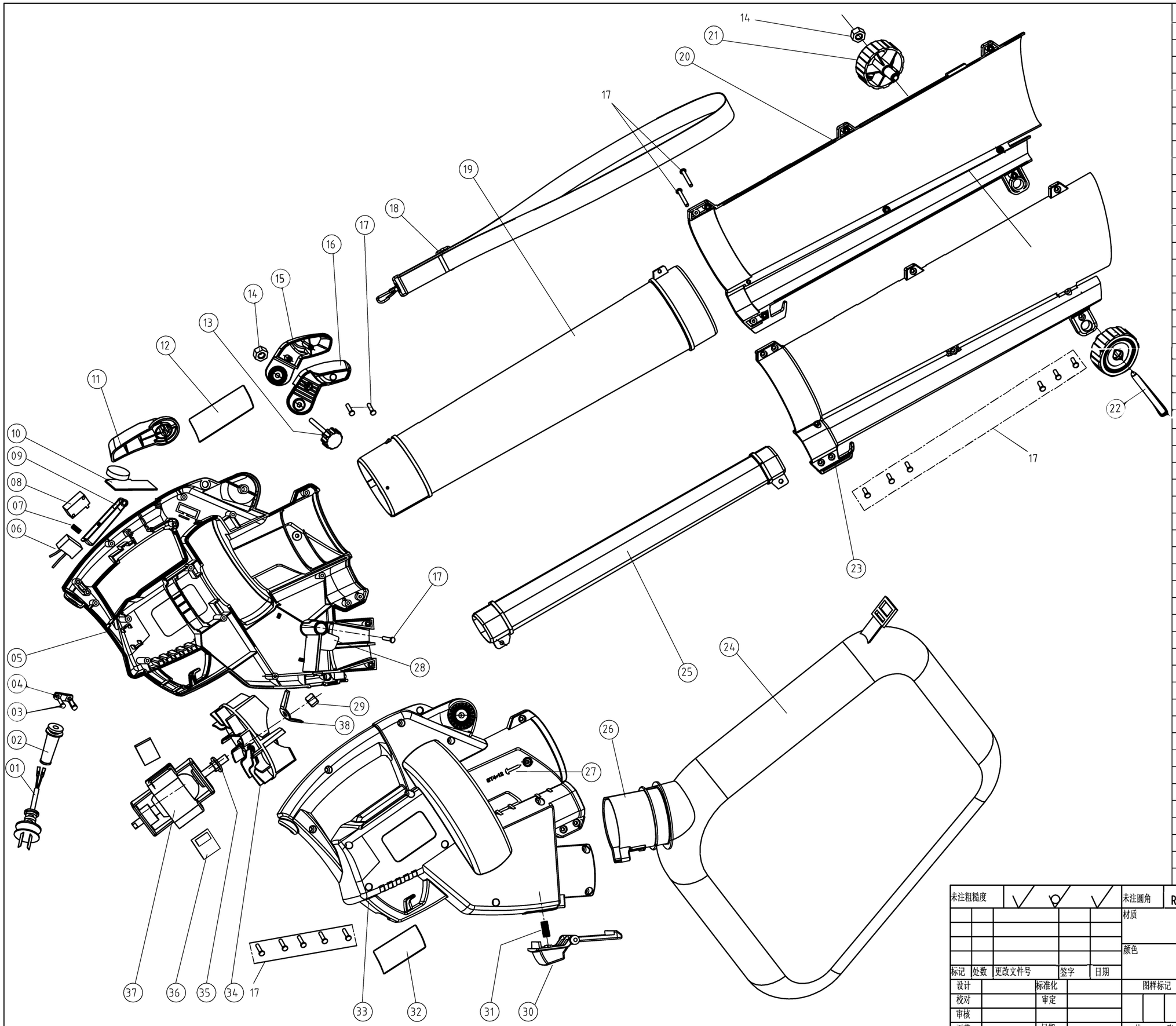

序号	名称	料号	用量	材质	规格型号
51					
50					
49					
48					
47					
46					
45					
44					
43					
42					
41					
40					
39					
38	刀片	6014-630201B	1	65Mn	
37	电机	6262-630601	1		
36	减震垫	6015-630103	2	NR	
35	轴套	6101-630104	1	粉末冶金	
34	风叶	6008-630601	1	PA6+30GF	
33	右机壳	6038-630602	1	PP	
32	规格铭牌		1		
31	弹簧	6024-630601Z	1		
30	套筒按钮	6017-630601	1	ABS	
29	六角螺母	6NAB-08	1		M8
28	挡风板	6017-630601	1	ABS	
27	螺丝	6SDABB04-12	2		ST4×12
26	套筒	6040-630601	1	PP	
25	上风筒2	6040-630604	1	PP	
24	集尘袋	6026-630601	1		
23	下右风筒	6040-630602	1	PP	
22	外六角螺栓	6SFDDZ06-50	1		M6×50
21	轮子	6032-630201	2	PP	
20	下左风筒	6040-630601	1	PP	
19	上风筒1	6040-630603	1	PP	
18	背带	6059-630101	1		
17	螺丝	6SDABB04-18	28		ST4×18
16	右手柄	6035-630202	1	PP	
15	左手柄	6035-630201	1	PP	
14	螺母	6NAB-06	2		M6
13	旋钮	6085-630102	1	PA6+30GF	
12	商标铭牌		1		
11	转换钮	6085-630101	1	ABS	
10	调速器	6069-630201	1		
09	开关按钮	6085-630501	1	ABS	
08	微动开关	6022-630101	1		
07	弹簧	6024-620301B	1		
06	电容	6153-630601	1		0.33uf
05	左机壳	6038-630101	1	PP	
04	电缆压板	6017-610107	1	PA6+30GF	
03	螺丝	6SDABB04-16	2		ST4×16
02	电缆护套	6101-630101	1	PVC	
01	电源线	6011-630601	1	PVC	VDE2×0.75mm

未注粗糙度				未注圆角	R
标记	处数	更改文件号	签字	日期	材质
					颜色
设计		标准化		图样标记	重量 / 数量 / 比例
校对		审定			1
审核					
工艺		日期		共 张	第 张

爆炸图 (调速)带刀片

HY6306